監控器材

BACnet專用可程式控制器+觸碰操作面板

DSCU842B

【應用說明】

DSCU842B 是一台通過 BTL BACnet B-ASC 等級認證的專用可程式化獨立運作的邏輯控制器，常被應用來監控大樓內例如大型空調箱、水泵、風機、排氣櫃..等機電設備。採用 32 位元微處理器，通訊速率可達 76,800 BPS，傳輸距離可達 1,200 公尺；具有 8 個泛用輸入點(UI)、4 個數位輸出點(BO)及 2 個類比輸出點(AO)；具有 EIMnet 通訊埠可連接 12 組 EIM 系列擴充模組，讓您隨意彈性組合因應不同場合的點數需求；具有 MSnet 通訊埠可外接液晶屏幕操控面板，方便使用者能隨時設定、操作、監看及查閱設備運轉狀態及資訊。採用國際 BACnet 通訊協定標準，可與任何品牌的 BACnet 監控系統整合互連互控，絕對是您建置監控系統的最佳設備。

DSCU842B

DSCU842B-T

【產品特點】

- 依循美國採暖製冷空調協會(ASHRAE)所制定的 BACnet 通訊協議製作，通過 BTL B-ASC 等級認證合格。
- 內置 32 位元微處理器，具可程式、獨立運作、網路連線及資料分享等能力。
- 內置 MS/TP 主僕權杖通訊接口，具 2,500Vrms 電位隔離能力裝置及對等式(Peer to Peer)資料傳輸與分享功能。
- 內置 RS-232 通訊接口，透過 AD-Linker 連接線及超級終端機程式，可進行設備初始值設定或參數修改。
- 泛用輸入點(UI)，具有 12 位元解析度，可接受乾接點、脈衝、3K 或 10KΩ NTC 熱敏電阻、0~10VDC 或 4~20mA 等信號(註：脈衝可接受最大 100HZ 開集極或乾接點信號)。
- 數位輸出點(BO)，具有 250VAC,8A,SPST 乾接點繼電器，附 5,000Vrms 抗干擾光耦合隔離裝置、狀態指示燈及 HOA(手動/停止/自動)切換開關並帶有切換狀態回授監視功能。
- 類比輸出點(AO)，具有 12 位元解析度，0~10VDC 輸出信號，附 HA(手動/自動)切換開關並帶有切換狀態回授監視功能以及手動訊號輸出調整旋鈕，以方便現場試車調整及維護保養工作進行。
- 具有線上程式編輯、除錯、線上程式下載及線上韌體更新功能。
- 具有焓值、露點溫度、PID 控制等常用函數運算功能及對數、三角函數、開根號等進階數學函數運算功能。
- 具有 100 個數位軟體點(BV)及 100 個類比軟體點(AV)，可作為計算數值、設定點、計時器或警戒點等使用。
- 所有類比輸入累計值(AI)、數位輸出值(BO)、類比輸出值(AO)、數位軟體點(BV)、類比軟體點(AV)皆具有斷電記憶功能，可於斷電時自動寫入 FRAM 中，資料可保存 10 年以上。
- 所有 BO、AO 及 BV 點均支援 16 位階優先權 (Priority)控制功能。

【規格說明】

型號	UI 點	BO 點	AO 點	EIM 連接數量	數位軟體點(BV)	類比軟體點(AV)	觸碰操作螢幕
DSCU842B	8	4	2	12	100	100	X
DSCU842B-T	8	4	2	12	100	100	V

供 應 電 源：24VAC, 15VA。

處 理 器：32 位元高速運算微處理器(MCU)，內含 20K RAM、8K FRAM 及 128K Flash 記憶體空間。

泛用輸入(UI)：12 位元解析度，可接受乾接點、脈衝、3K 或 10KΩ NTC 熱敏電阻、4~20mA 或 0~10VDC 等等信號(註：脈衝可接受最大 100HZ 開集極或乾接點信號)。

數位輸出(BO)：250VAC,8A,SPST 乾接點繼電器，附 5,000Vrms 抗干擾光耦合隔離裝置、狀態指示燈及 HOA (手動/停止/自動)切換開關並帶有切換狀態回授監視功能。

類比輸出(AO)：12 位元解析度，0~10VDC 輸出信號，附 HA(手動/自動)切換開關並帶有切換狀態回授監視功能以及手動訊號輸出調整節鈕。

MS/TP 接口：RS-485 通訊介面，內置額定隔離電壓 2,500Vrms，最大工作絕緣電壓 560Vpeak 的抗干擾隔離器，可連接 32 台控制器，通訊速率 9,600/19,200/38,400/76,800 BPS 可選擇，傳輸距離 1,200 公尺。

MSnet 接口：RS-485 通訊介面，可連接一台人機操控面板，通訊速率 9,600/19,200/38,400 BPS 可選擇，傳輸距離 1,200 公尺。

EIMnet 接口：RS-485 通訊介面，可連接 12 台 EIM.M 擴充模組，通訊速率 38,400 BPS，傳輸距離 1,200 公尺。

輔助電源輸出：24VDC, 200mA，供感測器使用。

使 用 環 境：0～50℃, 5～95%RH 不結露。

產 品 認 證：通過 BTL(B-ASC)、FCC、CE 認證及符合 RoHS 環保標準。

【網路架構】

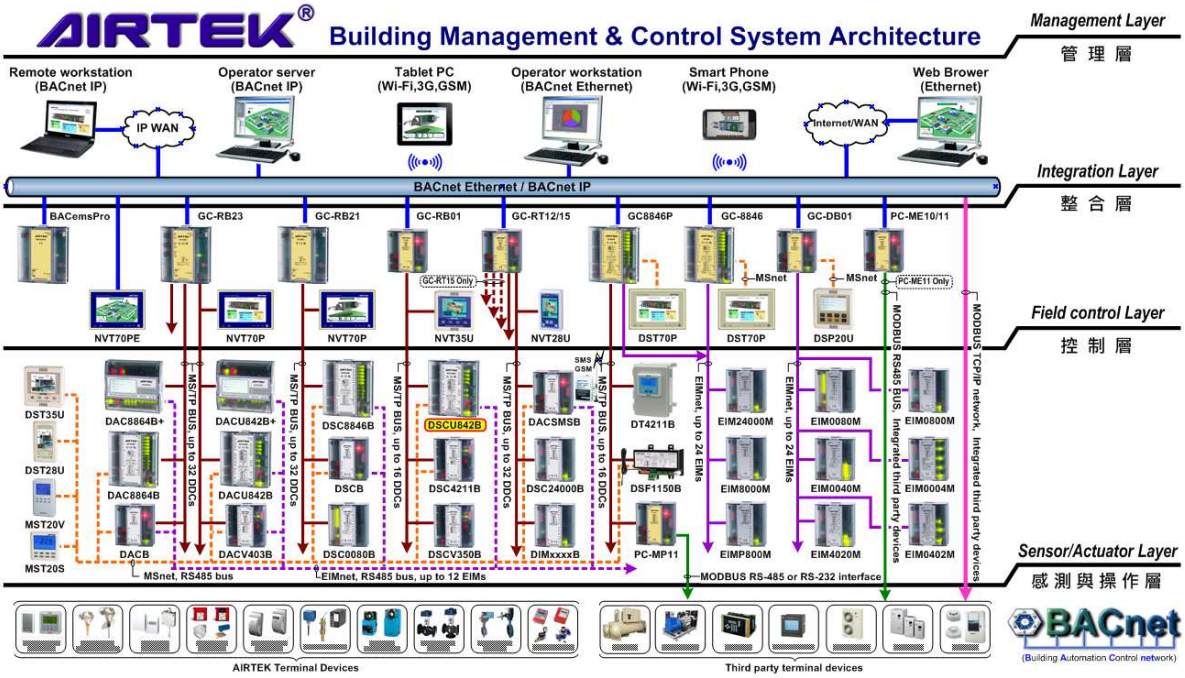

【接線說明】

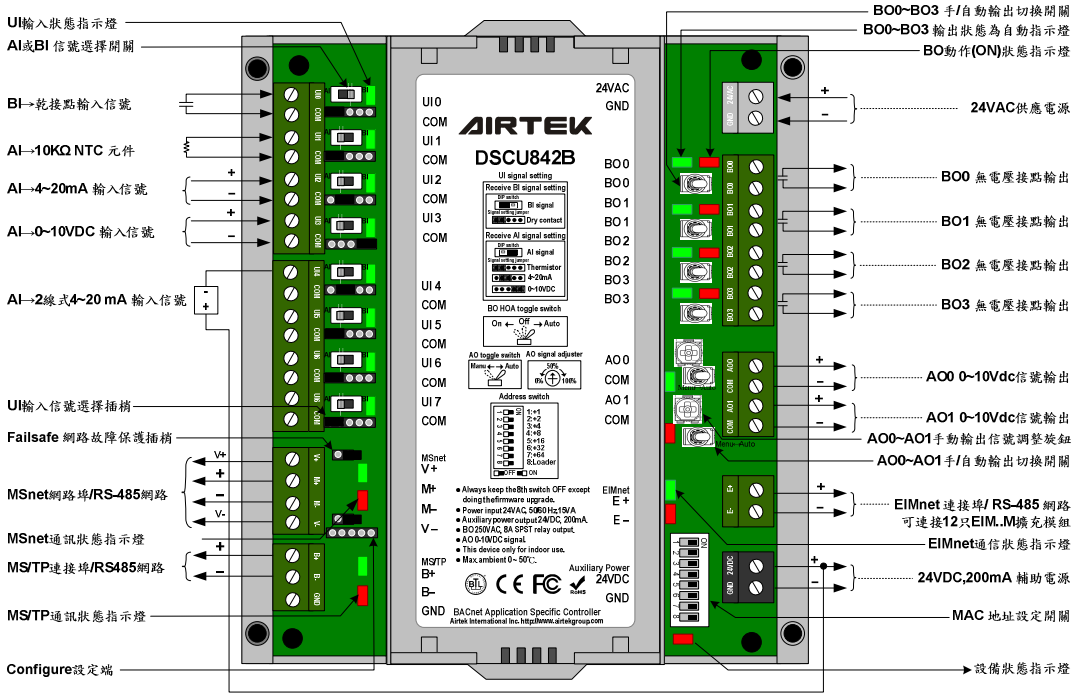
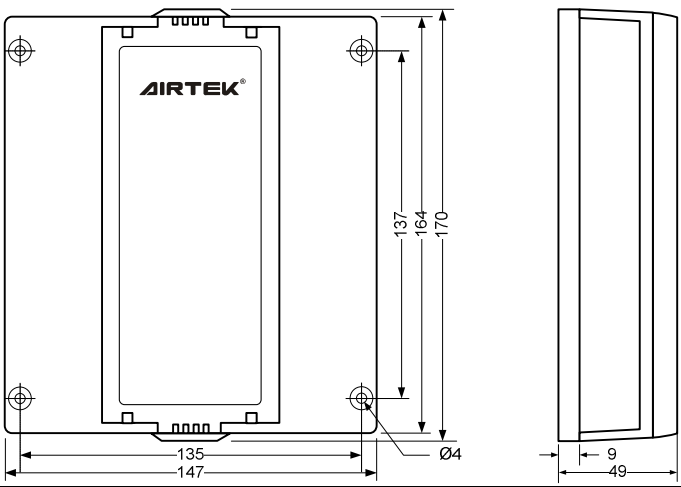
【尺寸】單位：mm