執行器材

NACM...40(S)

電子比例式電動風門馬達

【應用說明】

NACM...40(S)電子比例式風門馬達常被應用作為冷氣、暖氣、通風系統或工業生產製程上調節空氣流量的終端控制元件。它亦可搭配專用連桿來驅動調節球型閥門或蝶型閥門的流量，以作溫度、濕度或壓力之控制。

【主要特點】

- 結合「齒輪箱」、「固定器」及「電子控制電路」組合而成。
- 適合應用於 7 m^2 風門尺寸大小場合。
- 可裝置於圓形 φ14～20mm 或方形 10～14mm 之風門軸心上。
- 具二組可調式位置開關，單刀雙投（SPDT）接點。
- 可作正動作或反動作馬達方向控制。
- 可手動操作及開關角度設定。
- 風門位置可於外殼上直接指示。

【規格說明】

型號	輸出扭力	風門尺寸	動作時間	供應電源	控制信號 <出廠預設>	回授訊號	重量
NACM 1.1-40	40 Nm	7 m^2	150..180 秒	24VAC/DC	0(2)～10 VDC 0(4)～20mA	0～10 VDC	2.0Kg
NACM 1.1-40S	40 Nm	7 m^2	150..180 秒	24VAC/DC	0(2)～10 VDC 0(4)～20mA	0～10 VDC	2.0Kg
NACM 2.2-40	40 Nm	7 m^2	150..180 秒	220VAC	0(2)～10 VDC	0～10 VDC	2.0Kg
NACM 2.2-40S	40 Nm	7 m^2	150..180 秒	220VAC	0(2)～10 VDC	0～10 VDC	2.0Kg

註：上列型號加註"S"，則具 2 組輔助接點開關。

供電頻率：50～60HZ

電力消耗 ：運轉: 2.5 W,停止:1.0W

負載容量： 5.0 VA

接點容量：3(1.5A),220 VAC

旋轉角度：90°(可設定範圍 5～85°每次調整 5°)

連結尺寸 ：圓形 14～20mm,方形 10～14mm。

防護等級：IP54

耐　　溫：-30℃～50℃

耐　　濕：5～95 % RH

噪 音 量：40dB

認　　證：CE & ISO 9000 EN / EEC

【接線說明】

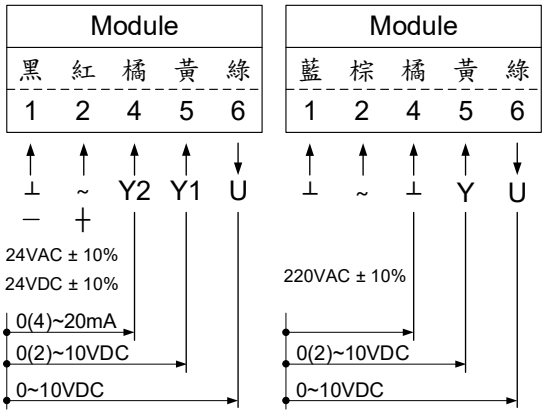

【手動及方向調整】

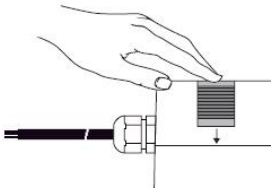

如何手動操作

只需將外殼側邊之手動鈕壓下，即可將馬達手動旋轉

如何調整旋轉方向

調整旋轉方向，只需將外殼側邊之方向開關紐反切，即可將馬達反向運轉

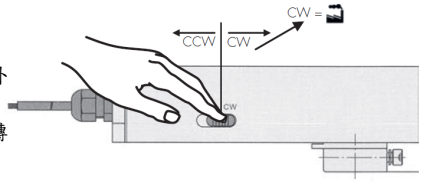

【輔助電驛】

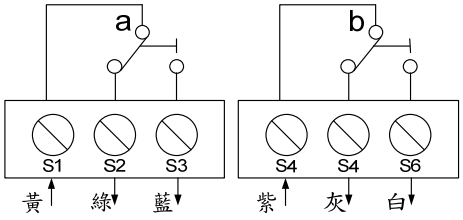

3(1.5)A, 220VAC
馬達位置於 0° 時

【輔助位置開關】

-S 型雙輔助開關固定於 5 度和 85 度位置，不能自行調整。

【旋轉角度範圍設定】

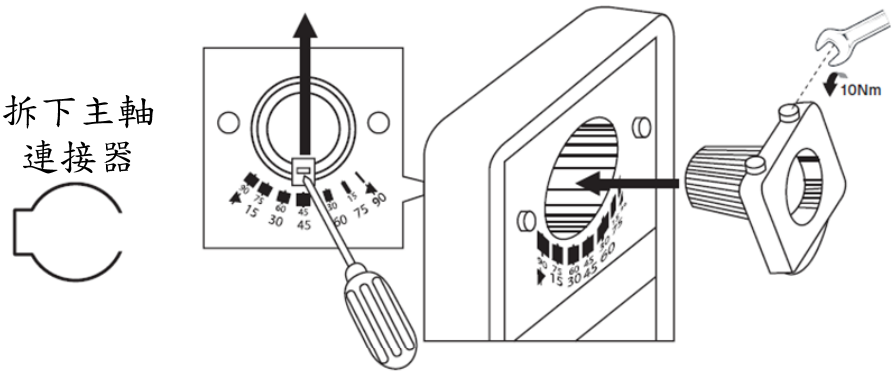

【安裝說明】

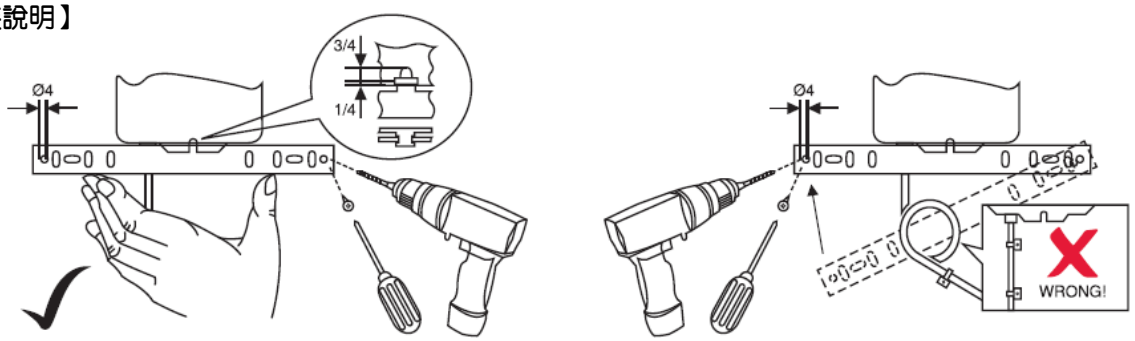

【尺寸】單位：mm

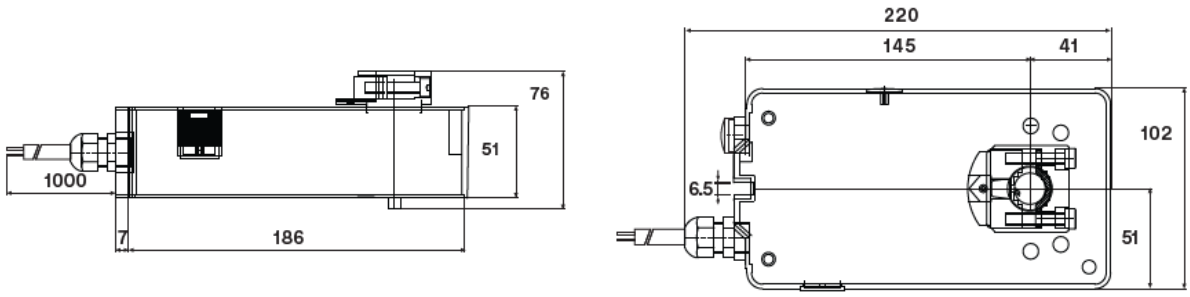

以上說明為編輯此型錄時的當時現況，因應產品升級關係本公司保有隨時更新的權力，最新產品資訊可參考 http://www.airtekgroup.com 網站公告，本文件更新日期 2025/01/09